SIDE-POWER
Thruster Systems

Nota per i suoi robusti e affidabili motori elettrici, la norvegese Sleipner Motors produce in casa le eliche di manovra Side Power. L'impegno nella ricerca della qualità e dello sviluppo di prodotti sempre innovativi ha reso le eliche Side Power un punto di riferimento per l'industria nautica. Scelte dai migliori cantieri di tutto il mondo, le eliche Side Power sono sempre più apprezzate nell'after-market per la loro performance, la loro affidabilità e la semplicità di installazione. Side Power offre una gamma di eliche di prua e di poppa per scafi a vela e a motore da 6 a 44 metri.

Serie SE

Modello	SE 30/125 S	SE 40/125 S	SE 60/185 S	SE 80/185 S	SE 100/185 T	SE 120/215 T
Spinta a 10.5V/21V* (kg.)	30	40	60	80	100	120
Spinta a 12V/24V* (kg.)	40	48	73	96	116	139
Lunghezza imbarcazione (piedi)**	20' - 28'	26' - 34'	29' - 38'	35' - 48'	35' - 55'	42' - 60'
Lunghezza imbarcazione (m)	6 - 8.5	8 - 10.5	9 - 12	10 - 15	12 - 17	13 - 18
Diametro interno tunnel (mm)	125	125	185	185	185	215
Tipo elica	Singola	Singola	Singola	Doppia	Doppia	Doppia
Potenza a 10.5V/21V * kW / Hp)	1.5 / 2	2.2 / 3	3.1 / 4	4.4 / 6	6.3 / 8.4	6.4 / 8.55
Voltaggio (Vdc)	12	12	12 • 24	12 • 24	12 • 24	24
Peso (kg.)	9.5	10	16	20	31	34
Scheda tecnica						

* Tutte le eliche Side Power prendono il nome del modello e la spinta dichiarata dalla prestazione effettiva che ci si può aspettare da una barca, con la tensione che una normale installazione fornirà all'elica. Spesso si ottiene perfino una maggiore performance con le versioni a 24V, ma abbiamo preferito riportare una performance "netta" a 10.5V. Se fate il paragone con eliche di altre marche guardatevi dai "giochi di nome" e pretendete descrizioni dettagliate sui dati potenza e spinta.
** Indica le lunghezze più diffuse per quel modello. Per maggiori informazioni sul dimensionamento delle eliche consultare un Rivenditore Side Power per essere certi di acquistare un'elica correttamente dimensionata per la vostra barca.

Legenda

Nuove eliche a 5 pale con sagomatura speciale, progettate specificamente per una riduzione del rumore fino al 75%, migliorando l'efficienza della precedente versione a 4 pale.

Tutte le eliche di manovra elettriche Side Power sono dotate dell'innovativa funzione Intelligent Power Control (IPC) che interviene automaticamente durante gli inconvenienti più comuni associati alle eliche di manovra elettriche

- Riducete l'usura del solenoide e il rischio di fusione dei contatti di potenza con un continuo monitoraggio dei solenoidi
- In caso di fusione dei contatti, la funzione IPC bloccherà l'alimentazione dell'elica

I piedi elica della maggior parte delle eliche elettriche Side-Power sono isolati galvanicamente dal motore elettrico e dalla staffa motore.

Ai fini di un'installazione affidabile e sicura come elica di poppa o su imbarcazioni con motore a benzina Side-Power offre una linea di eliche di manovra con protezione antifiamma stagna (ISO 8846) e un solido involucro a chiusura ermetica che racchiude tutti i componenti elettrici.

SE130/250 T	SE 150/215 T	SE 170/250 TC	SE 210/250 TC	SE 240/300 TC	SE 285/300 TC
130	150	170	210	240	285
160	182	210	250	300	340
42' - 62'	44' - 64'	50' - 70'	55' - 78'	60' - 84'	74' - 100'
13 - 19	14 - 20	15 - 22	17 - 24	18 - 25	22-30
250	215	250	250	300	300
Doppia	Doppia	Doppia controrotante	Doppia controrotante	Doppia controrotante	Doppia controrotante
6.5 • 8.7	8.8 • 11.8	8 • 10.7	10 • 13.15	11.4 • 15.5	15 • 20
12 • 24	24*	24*	24*	24*	48 (kit 24V incl.)
37	38	44	68	70	73

Legenda

Le scatole ingranaggi sono mantenute a bagno d'olio grazie a un serbatoio remoto posto sopra la linea di galleggiamento, generando così sovrappressione e quindi un perfetto sigillo contro l'infiltrazione dell'acqua nel piede.

I piedi elica sono sigillati con tenuta "meccanica" di lunga durata in carbonio e ceramica assicurando gli ingranaggi a bagno d'olio contro dannosi infiltrazioni d'acqua. Piede preriempito con uno speciale lubrificatore per una durata a vita.

Una singola elica correttamente progettata rappresenta il propulsore energeticamente più efficiente. Grazie al compatto design può essere agevolmente installata anche in gavoni stretti, risultando la soluzione ideale per i nostri modelli più piccoli.
Con oltre 10.000 modelli in uso in tutto il mondo, il sistema Side Power a elica singola ha dimostrato la sua affidabilità.

A parità di diametro del tunnel il sistema a due eliche crea una maggiore spinta che non un sistema ad elica singola. Questa è la nostra scelta per i modelli medi che richiedono una spinta elevata e un tunnel di diametro ridotto. Grazie al loro compatto design e alle loro alte prestazioni i modelli a due eliche sono diventati i propulsori di prima scelta dei cantieri nautici in tutto il mondo.

Due eliche controrotanti danno la massima spinta con il miglior rapporto prestazione/ diametro tunnel. Questo sistema viene utilizzato per le nostre eliche più grandi per ottenere la massima potenza. I modelli TC sono preferiti dai più importanti cantieri nautici per i loro yacht di alto livello. Il modello SE 285/ 300 TC è un'alternativa economicamente interessante alle eliche di manovra idrauliche.

Serie SH

Modello	SH 100/185 T	SH 160/215 T	SH 240/250 TC	SH 300/300 TC
Spinta fino a (kg.)	100	160	240	300
Lunghezza imbarcazione* (m • piedi)	9-16 • 30-34	11-19 • 35-62	13-23 • 42-75	17-31 • 55-100
Diametro interno tunnel (mm)	185	215	250	300
Tipo elica	Doppia	Doppia	Doppia controrotante	Doppia controrotante
Potenza a idraulica** (kW • Hp)	8.2 • 11.0	13.1 • 17.5	17.7 • 23.7	20.6 • 27.6
Potenza all'elica (kW • Hp)	6.9 • 9.3	11.0 • 14.8	14.9 • 20.0	17.4 • 23.3

* Indica le lunghezze più diffuse per quel modello. Maggiori informazioni sul funzionamento sono riportate nel depliant delle eliche di manovra idrauliche o possono essere richieste al Rivenditore Side Power di zona, per essere certi di acquistare un'elica correttamente dimensionata per la propria barca.

**La maggior parte delle eliche idrauliche è dimensionata a seconda della loro necessaria potenza idraulica.

Esiste un limite alla potenza che si può generare con un sistema elettrico a corrente continua. Pertanto su superyacht e imbarcazioni più grandi è raro trovare installate eliche elettriche.
La capacità di generare una spinta maggiore e di essere utilizzata per lunghi periodi fanno dell'elica idraulica la scelta ideale per barche da lavoro e altri yacht meno manovrabili. Disponendo di un buon sistema idraulico queste eliche di manovra permettono un funzionamento continuo e un controllo variabile della velocità tramite controlli proporzionali.

Con i modelli da 100 a 550 kg di spinta, da utilizzarsi sia come eliche di prua che di poppa, Side Power rende disponibili modelli adatti per un'ampia gamma di yacht e di imbarcazioni da lavoro. Per assicurare la stessa qualità su tutti i componenti di un'elica di manovra idraulica, Side Power offre anche sistemi completi con performance e affidabilità garantite.

Per maggiori dettagli consultare il nostro depliant relativo alle eliche di manovra idrauliche o contattare il Rivenditore di zona.

La prestazione del propulsore in una barca è determinata principalmente dalle dimensioni dell'area della barca esposta al vento, dalla distribuzione di quest'area e dalla posizione del tunnel nello scafo. Noti questi fattori possiamo calcolare la pressione del vento sulla barca e le coordinate del punto di applicazione di questa pressione. Da questi calcoli possiamo determinare la spinta necessaria per contrastare la pressione del vento per una specifica posizione del tunnel. Il peso della barca normalmente non è influente quando si parla di diporto.

Conclusione
I due fattori decisivi per la scelta dell'elica di manovra corretta sono:
- La performance che si aspetta il proprietario della barca
- La dimensione, il tipo e la forma della barca stessa

SH 420/386 TC	SH 550/386 TC	SH 1000/513 TC	SH 1400/610 TC
420	550	1000	1400
23-37 • 76-120	24-44 • 95-145	30-45 • 100-150	40-54• 130-175
386	386	513	610
Doppia controrotante	Doppia controrotante	Doppia controrotante	Doppia controrotante
30.0 • 40.2	51.0 • 68.4	65.5 • 87.8	83.4 • 112
23.7 • 31.8	42.9 • 57.5	55 • 74	70 • 93.8

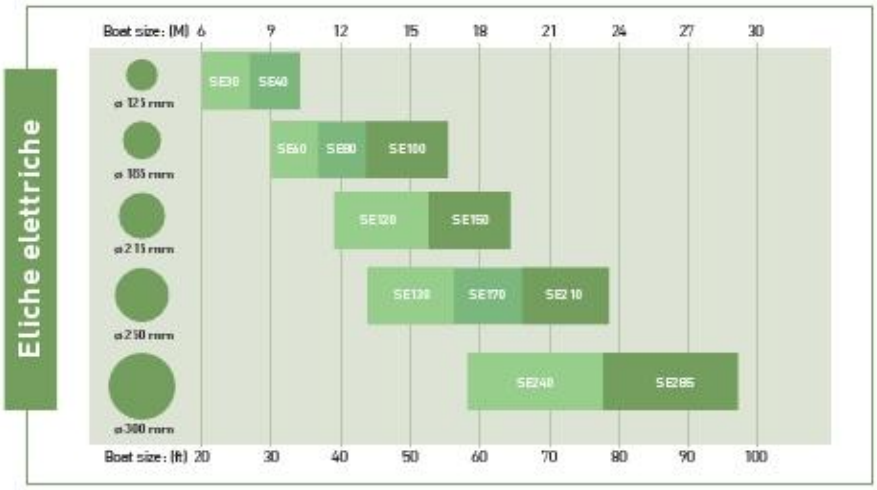

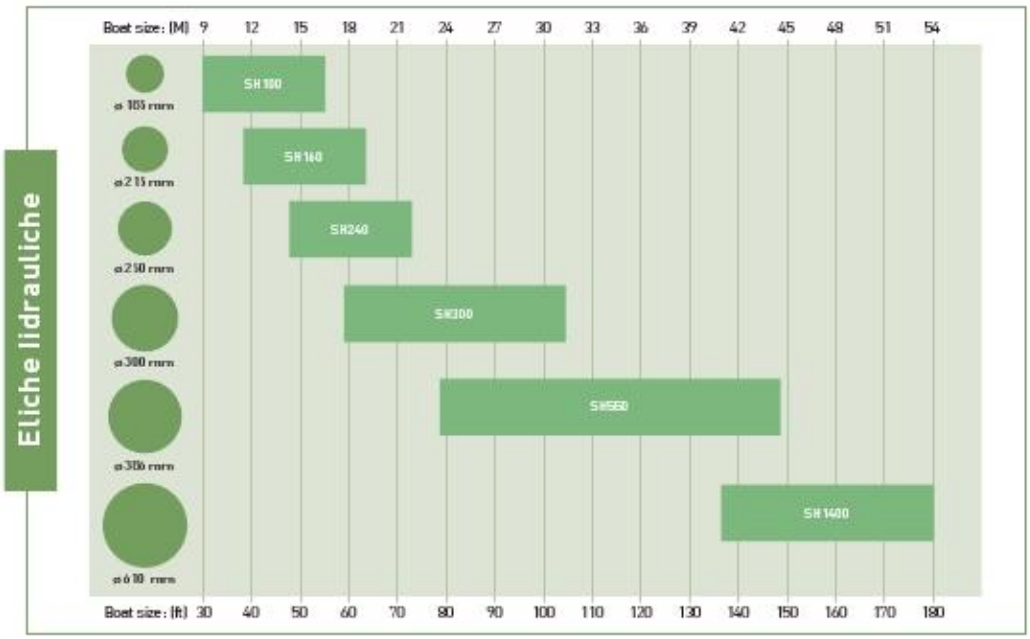

Per maggiori informazioni sul dimensionamento rivolgersi a Saim

Serie SX

La serie SX nasce dall'esigenza di montare un'elica di poppa quando in condizioni normali non c'è spazio interno per un'installazione tradizionale con passaggio a scafo della componentistica. La serie SX trova applicazione ideale su imbarcazioni equipaggiate con piedi poppieri.
Completamente preassemblato e racchiuso in un involucro in VTR, la parte elettrica è resa stagna ed ignifuga, adatta per imbarcazioni con motori a benzina.
Di facile installazione, minima foratura dello specchio di poppa, compatibile con i nostri kit deflettori da Ø 185mm.

Modello	SX 80/185 T	SX 100/185 T
Spinta a 10.5V/21V* (kg.)	80	100
Spinta a 12V/24V* (kg.)	96	116
Lunghezza imbarcazione (piedi)**	35' - 48'	40' - 56'
Lunghezza imbarcazione (m)	10 - 15	12 - 17
Diametro interno tunnel (mm)	185	185
Tipo elica	Doppia	Doppia
Potenza reale a 10.5V/21V (kW • Hp)	4.4 • 6	6.3 • 8.4
Voltaggio (Vdc)	12 • 24	12 • 24
Peso (kg.)	30	40
Scheda tecnica		

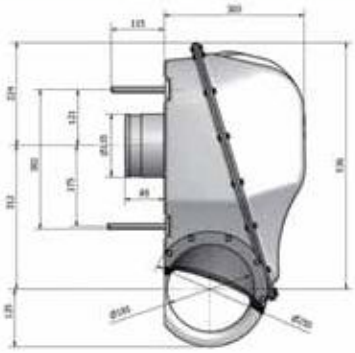

Serie SR

Le SR, questa la sigla distintiva delle nuove bow thruster, si contraddistinguono per compattezza, affidabilità e pronta risposta ai comandi.

Attualmente disponibili nei modelli SR 80 e SR 100, caratterizzati da differenti potenze di spinta, le nuove eliche direzionali – a funzionamento elettrico – presentano inoltre bassi livelli di vibrazione, per il sistema di autolubrificazione e per la sicura protezione dalle correnti galvaniche.

Modello	SR 80/185 T	SR 100/185 T	SR 130/250 T	SR 170/250 TC	SR 210/250 TC
Spinta a 10.5V/21V* (kg.)	80	100	130	170	210
Spinta a 12V/24V* (kg.)	96	116	160	210	250
Lunghezza imbarcazione (piedi)**	35' - 48'	40' - 56'	42' - 62'	50' - 70'	55' - 78'
Lunghezza imbarcazione (m)	10 - 15	12 - 17	13 - 19	15 - 22	17 - 24
Diametro interno tunnel (mm)	185	185	250	250	250
Tipo elica	Doppia	Doppia	Doppia	Doppia controrotante	Doppia controrotante
Potenza reale a 10.5V/21V (kW • Hp)	4.4 • 6	6.3 • 8.4	6.5 • 8.7	8 • 10.7	11 • 14.5
Voltaggio (Vdc)	12 • 24	12 • 24	12 • 24	24	24
Peso (kg.)	31	44	85	88	112
Scheda tecnica					

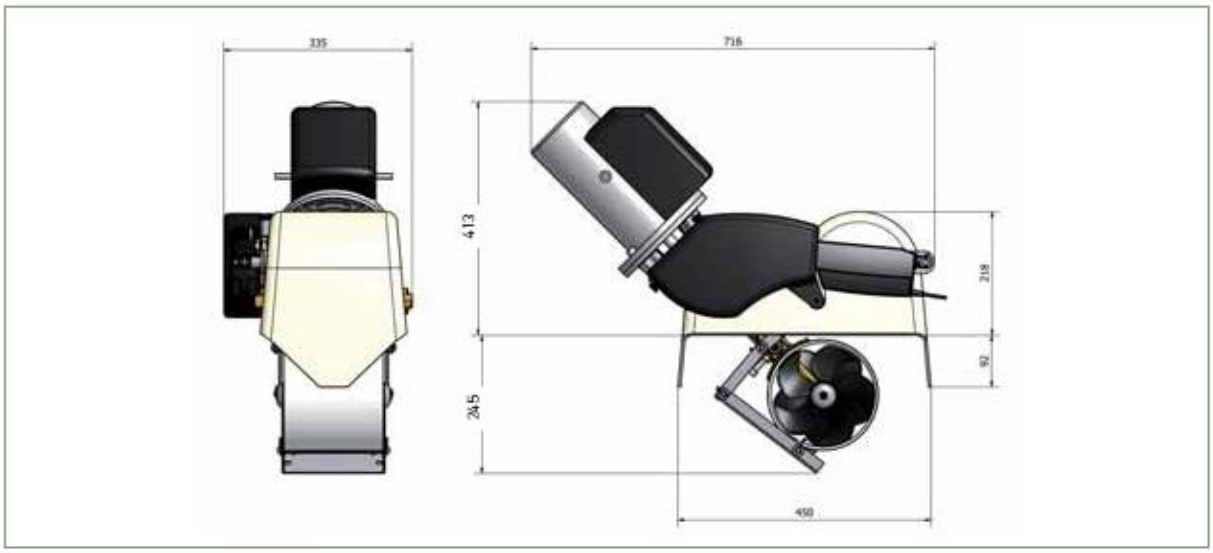

Pannello S-link studiato appositamente per l'elica retrattile SR con indicatore stato di posizione piede.

PJC212

Thruster a controllo proporzionale

Quando si sceglie un thruster di manovra per la propria barca, la scelta spesso ricade sul modello più potente possibile in modo da avere la giusta spinta anche in condizioni difficili.
I modelli più potenti hanno però un piccolo svantaggio: diventa complesso gestire la spinta se è necessaria poca potenza, per esempio con poco vento o per piccoli spostamenti.
Side Power ha introdotto il DC POWER CONTROL, un innovativo sistema di controllo proporzionale della spinta che permette di dosare la potenza per la massima manovrabilità.
Disponibile anche come retrofit per i modelli SE, il sistema consente inoltre di allungare notevolmente il tempo continuativo di utilizzo: al 50% della potenza massima il tempo è praticamente infinito.
Il sistema DC POWER CONTROL è composto da un'unità principale di potenza (PC800), da un pannello di comando multifunzione con display LCD (PJC212) e da un thruster Side Power dotato di kit per il controllo proporzionale. Il collegamento dei vari componenti avviene tramite il sistema proprietario di interconnessione S-Link.
Il sistema DC POWER CONTROL presenta tutte le funzioni di sicurezza standard tipiche della gamma di prodotti Side Power.
Il pannello di comando e controllo PJC212 incorpora funzioni di programmazione, controllo, visualizzazione parametri di funzionamento e diagnostica di sistema e, solo su pannello doppio, un'utile funzione di "HOLD" della spinta. Il Sistema DC Power Control è disponibile come kit post-vendita e come kit completo di primo equipaggiamento.

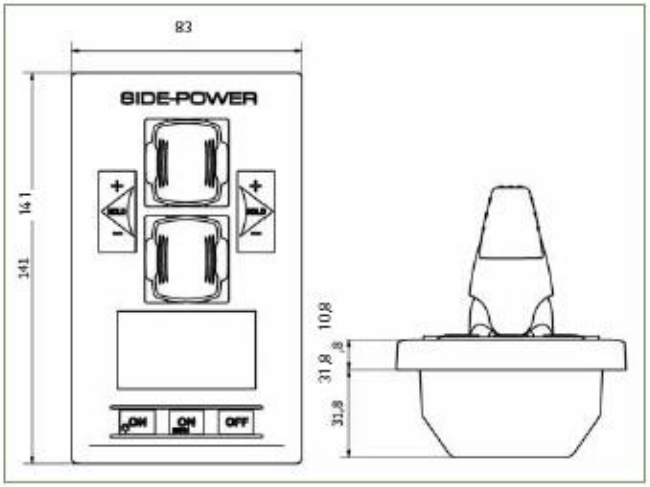

PC 800

Dimensioni interfaccia: 190x300x140 mm

DC Speed Control components

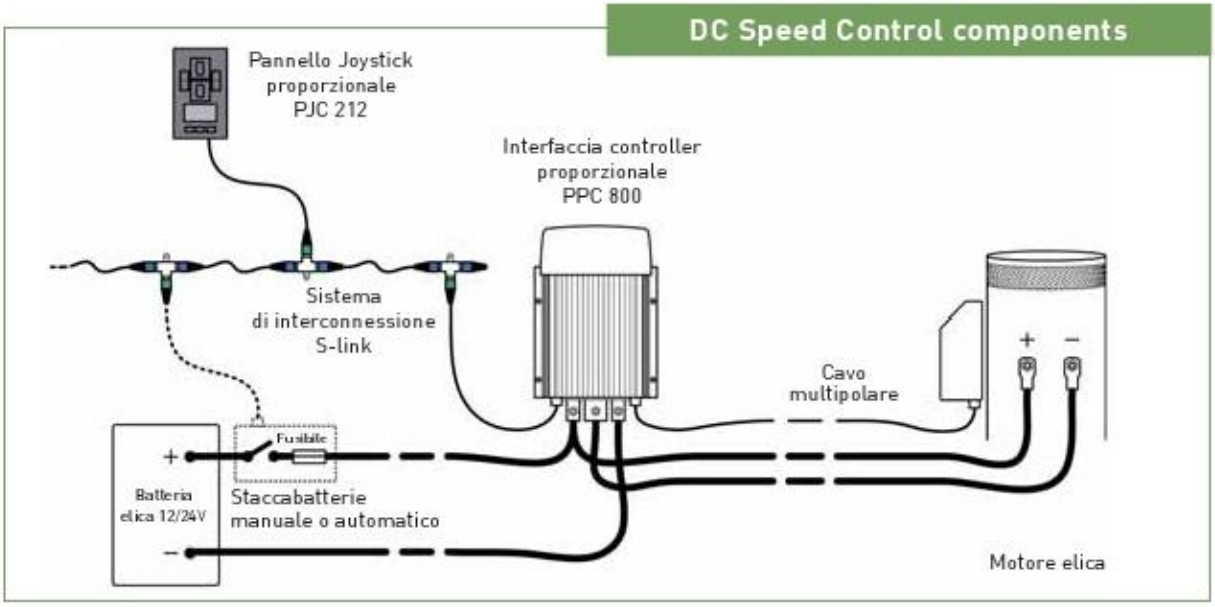

Upgrade Kit

Più capacità di spinta, minori vibrazioni e maggiore silenziosità di funzionamento: questi in sintesi i vantaggi offerti dal nuovo kit di trasformazione Q-Props, contenente la nuova speciale elica a 5 pale, applicabile sulla gamma di bow-thruster preesistenti con giranti da 4 a 5 pale (diametro 125 - 250 mm) prodotti da Sleipner.
Con l'applicazione della nuova girante, infatti, è possibile ottenere a parità di giri un incremento medio di resa pari al 10%.
Oltre alle giranti il kit comprende un anodo sacrificale di zinco a protezione delle correnti galvaniche.

Per SP 55	**cod. articolo 4 9999**
Per SP 75/95	**cod. articolo 7 9999**
Per SP 125	**cod. articolo 9 9999**
Per SP 155/200	**cod. articolo 10 9999**

Staccabatterie automatico Side-Power

Lo stacca batterie automatico brevettato Side Power oltre a garantire sicurezza tramite fusibile, ha la peculiarità di staccare in modo automatico l'alimentazione tra batterie e motore dell'elica quando si spengono i pannelli di comando installati in plancia o sul fly bridge.

Tunnel e deflettori

Side-Power offre un'ampia gamma di tunnel e deflettori in VTR, PVC e/o materiale composito, caratterizzati da alta resistenza, stabilità di forma e facile lavorazione.

Pannelli speciali

La gamma di pannelli standard tipo on/off per eliche idrauliche viene completata da pannelli speciali sia di tipo on/off sia proporzionale (PRO Panels) con integrato il sistema di rilevazione allarmi idraulici.
Se si usano i pannelli standard è disponibile un pannello specifico per gli allarmi idraulici.

Pannelli di comando

Side Power offre una serie unica nel suo genere di pannelli di comando "intelligenti". Il pannello è un componente importante di un'elica di manovra. Si può scegliere tra un pannello di comando compatto con i pulsanti a sfioramento, il diffuso controllo a joystick, l'innovativo "docking" control oppure il nuovo esclusivo pannello rotondo. Per spostarvi in tutta autonomia a bordo è disponibile anche un radiocomando.

- Dima di foratura circolare (foro per strumento std. 2")
- Montaggio frontale
- Guarnizione O-Ring premontata
- Multivoltaggio (12 e 24V)
- Sistema on/off di sicurezza con indicatore luminoso
- Disattivazione automatica
- Protezione frontale IP 65/ protezione UV
- Approvazione CE

Pannello a sfioramento quadrato o tondo

Il design compatto e a basso ingombro conferisce ai cruscotti più piccoli un aspetto ordinato e impedisce che sulle barche a vela le cime vi si possano impigliare.

Rif.8955 Diametro: 86,5

Rif.8950 Altezza (mm • in): 70 • 2.76 - Larghezza (mm • in): 70 • 2.76

Pannello a joystick /profilo barca

Il nostro modello più diffuso che offre un controllo confortevole e semplice dell'elica di manovra.

Rif.8965 Diametro: 86,5

Rif.8960 Altezza (mm • in): 70 • 2.76 - Larghezza (mm • in): 70 • 2.76

Pannello a doppio joystick

Facile controllo di entrambe le eliche con una sola mano.

Pannello "docking"

Controlla le eliche muovendo semplicemente l'interruttore a forma di scafo.

Rif.8909 Altezza (mm • in): 120 • 4.72 - Larghezza (mm • in): 70 • 2.76

Rif.8940 Altezza (mm • in): 120 • 4.72 - Larghezza (mm • in): 70 • 2.76

Radiocomandi portatili

Per il controllo simultaneo di un'elica di poppa e di prua oppure di un'elica di prua e di un verricello.
Pulsanti retroilluminati.

Rif.8980 Altezza (mm • in): 95• 3.74 - Larghezza (mm • in): 48 • 1.89

Rif.8985 Altezza (mm • in): 95• 3.74 - Larghezza (mm • in): 48 • 1.89

		Rif.
Kit di radiocomando (elica di prua e di poppa)	Kit di radiocomando (elica di prua + verricello)	8980/8985
Trasmettitore extra (elica di prua e di poppa)	Trasmettitore extra (elica di prua + verricello)	8981/8986